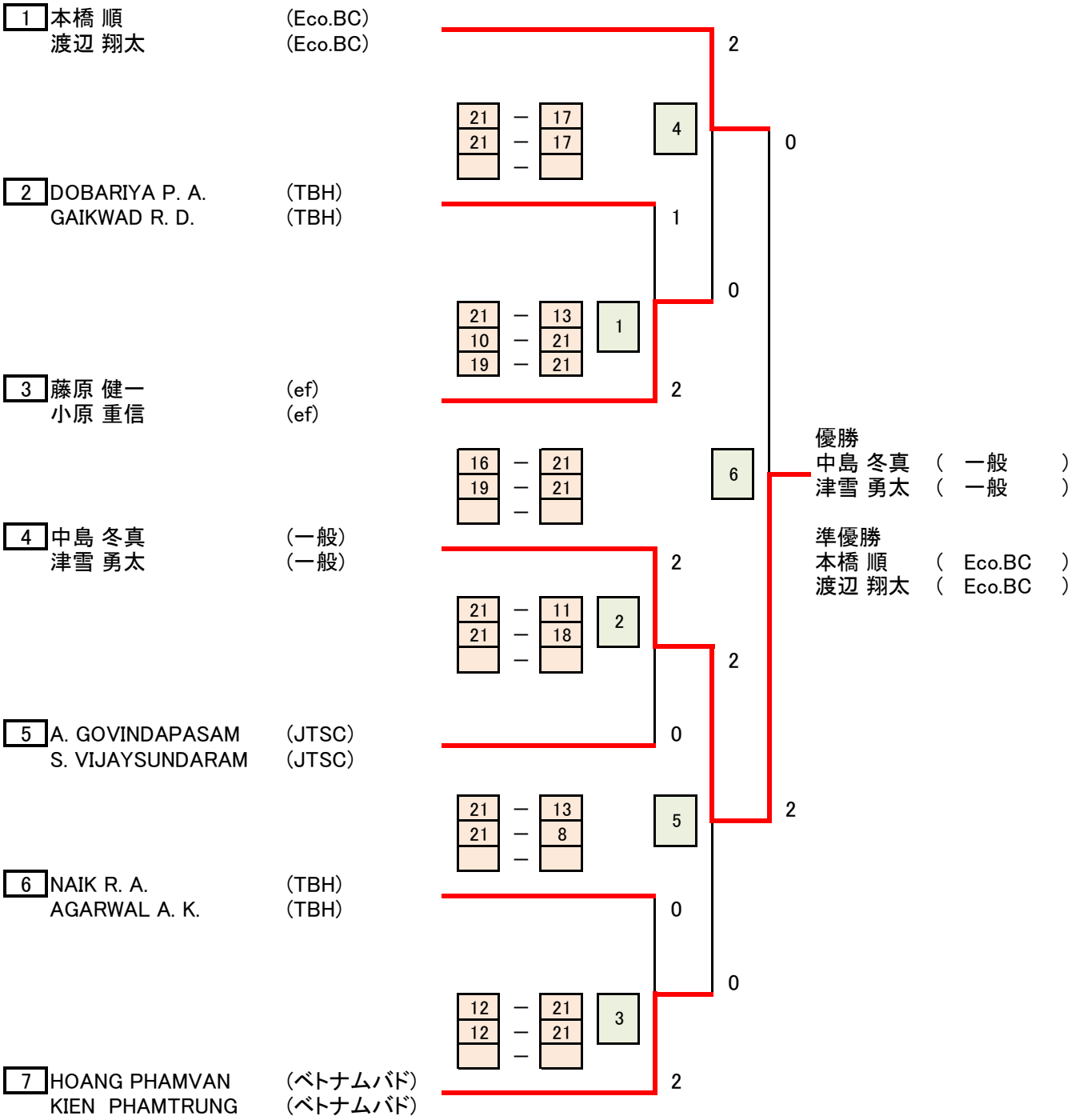第56回連盟杯争奪戦　DM-3（トーナメント戦）